ਕੁੱਲ ਅੰਕ:80	ਮਾਡਲ ਪ੍ਰਸ਼ਨ ਪੱਤਰ (ਗਣਿਤ)	ਸਮਾਂ:3 ਘੰਟੇ
Max. Marks:80	**Model Test Paper (Mathematics)**	**Time : 3 Hrs.**

ਜਮਾਤ-ਦਸਵੀਂ

Class X

ਜਰੂਰੀ ਨੋਟ:-

1. **ਭਾਗ-ੳ ਪ੍ਰਸ਼ਨ 1 ਤੋਂ ਲੈ ਕੇ 8 ਤੱਕ ਇੱਕ ਅੰਕ ਵਾਲੇ ਹਨ।**
   Part-A From Q. 1 to Q. 8 carry 1 mark.
2. **ਭਾਗ-ਅ ਪ੍ਰਸ਼ਨ 9 ਤੋਂ ਲੈ ਕੇ 16 ਤੱਕ ਦੋ ਅੰਕ ਵਾਲੇ ਹਨ।**
   Part-B From Q.9 to Q 16 carry 2 marks.
3. **ਭਾਗ-ੲ ਪ੍ਰਸ਼ਨ 17 ਤੋਂ ਲੈ ਕੇ 24 ਤੱਕ ਚਾਰ ਅੰਕ ਵਾਲੇ ਹਨ। ਇਹਨਾਂ ਪ੍ਰਸ਼ਨਾਂ ਵਿੱਚ ਕਿਸੇ ਵੀ ਤਿੰਨ ਪ੍ਰਸ਼ਨਾਂ ਵਿੱਚ ਅੰਦਰੂਨੀ ਛੋਟ ਹੋਵੇਗੀ।**
   Part-C From Q.17 to Q. 24 carry 4 marks and have internal Choice
4. **ਭਾਗ-ਸ ਪ੍ਰਸ਼ਨ 25 ਤੋਂ ਲੈ ਕੇ 28 ਤੱਕ ਛੇ ਅੰਕ ਵਾਲੇ ਹਨ। ਇਹਨਾਂ ਸਾਰੇ ਪ੍ਰਸ਼ਨਾਂ ਵਿੱਚ ਅੰਦਰੂਨੀ ਛੋਟ ਹੋਵੇਗੀ।**
   Part-D From Q. 25 to Q. 28 carry 6 marks.

ਭਾਗ-ੳ

Part-A

ਹਰੇਕ ਪ੍ਰਸ਼ਨ ਦਾ 1 ਅੰਕ ਹੈ:

Each Question carry One Mark

1. ਅਭਾਜ ਗੁਣਨਖੰਡ ਰੁੱਖ ਪੂਰਾ ਕਰੋ:

   Complete Prime factor tree

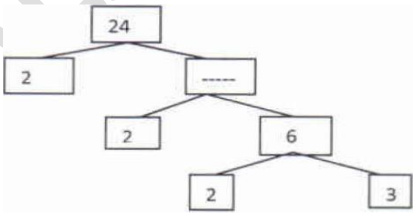

2. ਅੰਕਗਣਿਤਿਕ ਲੜੀ 47,41,-------,29 ਵਿੱਚ ਖਾਲੀ ਥਾਂ ਭਰੋ।

   Fill in the Blank in the A.P. 47,41,_____,29

3. ਜੇਕਰ ਬਿੰਦੂ R ਦੋ ਬਿੰਦੂਆਂ P (2,3) ਅਤੇ Q (4,5) ਨੂੰ ਮਿਲਾਉਣ ਵਾਲੇ ਰੇਖਾਖੰਡ ਦਾ ਮੱਧ ਬਿੰਦੂ ਹੈ ਤਾਂ ਬਿੰਦੂ R ਦੇ ਨਿਰਦੇਸ਼ ਅੰਕ ਲਿਖੋ।

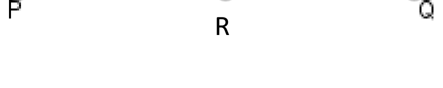

   If R is the mid point of line joining Pts. P(2,3) & Q(4,5) then find the co ordinates of R

4. 8 ਸਮ ਕਿਨਾਰੇ ਵਾਲੇ ਦੋ ਘਣਾਂ ਨੂੰ ਜੋੜ ਕੇ ਬਣੀ ਆਕ੍ਰਿਤੀ ਦਾ ਨਾਂ ਦੱਸੋ।

   Name the figure obtained by joining two cubes of side 8 cm each.

TEAM JALANDHAR

5. tan (90°-Θ)=sinΘ (ਸਹੀ/ਗਲਤ)

tan (90-Θ)= sinΘ (True/False)

6. 6 ਸਮ ਅਰਧ ਵਿਆਸ ਵਾਲੇ ਚੱਕਰ ਦਾ ਖੇਤਰਫਲ 36 ਵਰਗ ਸਮ ਹੋਵੇਗਾ? (ਸਹੀ/ਗਲਤ)

Area of circle having radius 6 cm is 36 cm^2 (True/False)

7. ਬਹੁਪਦ $p(x) = x^2-3$ ਵਿੱਚ ਸਿਫਰਾਂ ਦੀ ਗਿਣਤੀ ਕਿੰਨੀ ਹੈ?

(ੳ) 1 (ਅ) 2 (ੲ) 3 (ਸ) 4

How many number of zero are their in Polynomial, $P(x)=x^2-3$.

(a) 1 (b) 2 (c) 3 (d) 4

8. ਇੱਕ ਬਕਸੇ ਵਿੱਚ 3 ਨੀਲੇ, 2 ਚਿੱਟੇ ਅਤੇ 4 ਲਾਲ ਬੰਟੇ ਹਨ। ਜੇਕਰ ਇਸ ਬਕਸੇ ਵਿੱਚੋਂ ਇੱਕ ਬੰਟਾ ਅਚਾਨਕ ਕੱਢਿਆ ਜਾਂਦਾ ਹੈ ਤਾਂ ਇਸਦੀ ਕੀ ਸੰਭਾਵਨਾ ਹੈ ਕਿ ਇਹ ਬੰਟਾ ਕਾਲੇ ਰੰਗ ਦਾ ਹੋਵੇ?

A box contains 3 blue, 2 white & 4 red marbles. If a marble is drawn at random from box, what is the probabilty that it will be black?

ਭਾਗ–ਅ

Part-B

ਹਰੇਕ ਪ੍ਰਸ਼ਨ ਦੇ 2 ਅੰਕ ਹਨ।

Each question carry 2 marks.

9. ਸੰਖਿਆਵਾਂ 306 ਅਤੇ 657 ਦਾ ਮ.ਸ.ਵ. 9 ਹੈ।ਇਹਨਾਂ ਦਾ ਲ.ਸ.ਵ. ਪਤਾ ਕਰੋ।

H.C.F of two numbers 306 & 657 is 9. Find their L.C.M.

10. ਦੋ ਘਾਤੀ ਬਹੁਪਦਾਂ $4X^2 -4X+1$ ਦੇ ਸਿਫਰ ਪਤਾ ਕਰੋ ਅਤੇ ਸਿਫਰਾਂ ਅਤੇ ਗੁਣਾਕਾਂ ਦੇ ਵਿੱਚਕਾਰ ਸੰਬੰਧਾਂ ਦੀ ਸੱਚਾਈ ਦੀ ਜਾਂਚ ਕਰੋ।

Find the zero of quardatic polynomial $4x^2-4x+1$ & verify the relationship between their zeros and the coefficents.

11. ਹੇਠ ਦਿੱਤੇ ਸਮੀਕਰਣ ਜੋੜੇ ਨੂੰ ਹੱਲ ਕਰੋ।

$7X-15Y=2$

TEAM JALANDHAR

Solve the pair of liner equations.

7X-15Y=2

X+2Y=3

12. ਜੇਕਰ ਦੋਘਾਤੀ ਸਮੀਕਰਣ $2X^2+X-6=0$ ਦੇ ਮੂਲ ਸੰਭਵ ਹਨ ਤਾਂ ਇਹਨਾਂ ਦਾ ਮੂਲ ਪਤਾ ਕਰੋ ।

Find the roots of the following quardatic equation, if they exit

$2x^2+x-6=0$

13. ਦੋ ਸਮਰੂਪ ਤ੍ਰਿਭੁਜਾਂ ਦੀਆਂ ਭੁਜਾਵਾਂ 4:9 ਦੇ ਅਨੁਪਾਤ ਵਿੱਚ ਹਨ।ਇਨ੍ਹਾਂ ਤ੍ਰਿਭੁਜਾਂ ਦੇ ਖੇਤਰਫਲਾਂ ਦਾ ਅਨੁਪਾਤ ਪਤਾ ਕਰੋ।

Sides of two similar triangles are in the ratio 4:9. Then find ratio of their area.

14. ਇੱਕ ਬਿੰਦੂ A ਤੋਂ, ਜੋ ਇੱਕ ਚੱਕਰ ਦੇ ਕੇਂਦਰ ਤੋਂ 5 cm ਦੂਰੀ 'ਤੇ ਹੈ, ਚੱਕਰ 'ਤੇ ਸਪਰਸ਼ ਰੇਖਾ ਦੀ ਲੰਬਾਈ 4 cm ਹੈ। ਚੱਕਰ ਦਾ ਅਰਧ ਵਿਆਸ ਪਤਾ ਕਰੋ।

The length of a tangent from a point A at distance 5 cm from the centre of the circle is 4 cm. Find the radius of circle.

15. ਹੇਠਾਂ ਦਿੱਤੀ ਵੰਡ ਸਾਰਣੀ 35 ਸ਼ਹਿਰਾਂ ਦੀ ਸਾਖਰਤਾ ਦਰ (ਪ੍ਰਤੀਸ਼ਤ ਵਿੱਚ) ਦਰਸਾਉਂਦੀ ਹੈ।ਮੱਧਮਾਨ ਸਾਖਰਤਾ ਦਰ ਪਤਾ ਕਰੋ:

ਸਾਖਰਤਾ ਦਰ (% ਵਿੱਚ)	45-55	55-65	65-75	75-85	85-95
ਸ਼ਹਿਰਾਂ ਦੀ ਸੰਖਿਆ	3	10	11	8	3

The following table gives the litracy rate (in percentage) of 35 cities. Find the litracy rate.

Litracy rate (%age)	45-55	55-65	65-75	75-85	85-95
No. of Cities	3	10	11	8	3

16. ਹਰਪ੍ਰੀਤ ਦੋ ਭਿੰਨ ਭਿੰਨ ਸਿੱਕਿਆਂ ਨੂੰ ਇੱਕਠੇ ਉਛਾਲਦੀ ਹੈ।ਇਸਦੀ ਕੀ ਸੰਭਾਵਨਾ ਹੈ ਕਿ ਉਹ ਘੱਟੋ-ਘੱਟ ਇੱਕ ਚਿੱਤ (HEAD) ਪ੍ਰਾਪਤ ਕਰੇਗੀ।ਇਹ ਵੀ ਦੱਸੋ ਕਿ ਤਿੰਨ ਚਿੱਤ ਆਉਣ ਦੀ ਕੀ ਸੰਭਾਵਨਾ ਹੋ ਸਕਦੀ ਹੈ?

Harpreet tosses two different coins simultaneously. What is the probabilty that she gets at least one HEAD. Also find the probabily of getting three HEADS ?

TEAM JALANDHAR

ਭਾਗ–ੲ

Part-C

ਹਰੇਕ ਪ੍ਰਸ਼ਨ ਦੇ 4 ਅੰਕ ਹਨ:

Each question carry 4 marks:

17. ਦੋ ਸੰਖਿਆਵਾਂ ਦੇ ਵਰਗਾਂ ਦਾ ਅੰਤਰ 180 ਹੈ। ਛੋਟੀ ਸੰਖਿਆ ਦਾ ਵਰਗ, ਵੱਡੀ ਸੰਖਿਆ ਦਾ ਅੱਠ ਗੁਣਾ ਹੈ। ਦੋਵੇ ਸੰਖਿਆਵਾਂ ਪਤਾ ਕਰੋ।

The difference of squares of two numbers is 180. The square of the smaller number is 8 times the larger number. Find two numbers.

18. ਜੇਕਰ ਕਿਸੇ A.P ਦੇ ਪਹਿਲੇ 14 ਪਦਾਂ ਦਾ ਜੋੜਫਲ 1050 ਹੈ ਅਤੇ ਇਸਦਾ ਪਹਿਲਾ ਪਦ 10 ਹੈ ਤਾਂ 20ਵਾਂ ਪਦ ਕੀ ਹੋਵੇਗਾ?

If the sum of the first 14 terms of an A.P. is 1050 and its first term is 10. Find 20th term.

19. ਸਿੱਧ ਕਰੋ ਕਿ ਕਿਸੇ ਚੱਕਰ ਦੇ ਬਾਹਰਲੇ ਪਾਸੇ ਛੂੰਹਦਾ ਸਮਾਂਤਰ ਚਤੁਰਭੁਜ, ਸਮਚਤੁਰਭੁਜ ਹੁੰਦਾ ਹੈ।

Prove that the parallelogram circumscribing a circle is rhombus.

ਜਾਂ Or

ਇੱਕ ਸਮਭੁਜੀ ਤ੍ਰਿਭੁਜ ਦੀ ਭੁਜਾ 2a ਹੈ। ਇਸਦੇ ਹਰੇਕ ਸਿਖਰ ਲੰਬ ਦੀ ਲੰਬਾਈ ਪਤਾ ਕਰੋ।

Side of equilateral triangle is 2a. find the length of its each altitude.

20. ਜੇਕਰ ਬਿੰਦੂ (1,2) , (4, y) , (x,6) ਅਤੇ (3,5) ਇਸੇ ਕ੍ਰਮ ਵਿੱਚ ਲੈਣ 'ਤੇ ਇੱਕ ਸਮਾਂਤਰ ਚਤੁਰਭੁਜ ਦੇ ਸਿਖਰ ਹੋਣ ਤਾਂ x ਅਤੇ y ਪਤਾ ਕਰੋ।

If (1,2), (4,y), (x,6) and (3,5) are the vertices of parallelogram taken in order, find x and y

21. ਹੇਠ ਦਿੱਤੀ ਤਤਸਮਕ ਸਿੱਧ ਕਰੋ ਕਿ

$$(\text{cosec A} - \text{cot A})^2 = \frac{1-\cos A}{1-\cos A}$$

Prove the identity

$$(\text{cosec A} - \text{cot A})^2 = \frac{1-\cos A}{1-\cos A}$$

ਜਾਂ Or

ਜੇਕਰ sec4A=cosec(A-20°) ਹੋਵੇ, ਜਿੱਥੇ, A, ਇੱਕ ਨਿਊਨ ਕੋਣ ਹੈ ਤਾਂ A ਦਾ ਮੁੱਲ ਪਤਾ ਕਰੋ।

If Sec4A= Cosec(A-20^0) where A is acute angle, find the value of A

TEAM JALANDHAR

22. ਜਮੀਨ ਦੇ ਇੱਕ ਬਿੰਦੂ ਤੋਂ ਇੱਕ 20 m ਉੱਚੀ ਇਮਾਰਤ ਦੇ ਸਿਖਰ ‘ਤੇ ਲੱਗੇ ਸੰਚਾਰ ਮੀਨਾਰ ਦੇ ਤਲ ਅਤੇ ਸਿਖਰ ਦਾ ਉੱਚਾਣ ਕੋਣ ਕ੍ਰਮਵਾਰ 45° ਅਤੇ 60° ਹੈ। ਸੰਚਾਰ ਮੀਨਾਰ ਦੀ ਉੱਚਾਈ ਪਤਾ ਕਰੋ।

From a point on the ground, the angle of elevation of the bottom and top of transmission tower fixed at the top of 20 m high building are 45° and 60° respectively. Find the height of the transmission tower.

23. 6 cm ਅਰਧ ਵਿਆਸ ਦਾ ਇੱਕ ਚੱਕਰ ਖਿੱਚੋ। ਕੇਂਦਰ ਤੋਂ 10 cm ਦੂਰ ਸਥਿਤ ਇੱਕ ਬਿੰਦੂ ਤੋਂ ਚੱਕਰ ‘ਤੇ ਸਪਰਸ਼ ਰੇਖਾਵਾਂ ਦੇ ਜੋੜੇ ਦੀ ਰਚਨਾ ਕਰੋ ਅਤੇ ਉਨ੍ਹਾਂ ਦੀਆਂ ਲੰਬਾਈਆਂ ਮਾਪੋ।

Draw a circle of radius 6 cm. From a point 10 cm away from its centre, construct the pair of tangents to the circle and measure their length.

24. ਭੁਜਾ 4 cm ਵਾਲੇ ਇੱਕ ਵਰਗ ਦੇ ਹਰੇਕ ਕੋਨੇ ਤੋਂ 1 cm ਅਰਧ ਵਿਆਸ ਵਾਲੇ ਚੱਕਰ ਦਾ ਇੱਕ ਚੌਥਾਈ ਕੱਟਿਆ ਗਿਆ ਹੈ ਅਤੇ ਵਿਚਾਲੇ 2 cm ਵਿਆਸ ਦਾ ਇੱਕ ਚੱਕਰ ਵੀ ਕੱਟਿਆ ਗਿਆ ਹੈ। ਵਰਗ ਦੇ ਬਾਕੀ ਭਾਗ ਦਾ ਖੇਤਰਫਲ ਪਤਾ ਕਰੋ।

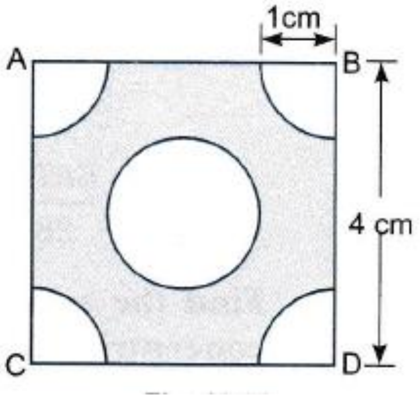

From each corner of square of side 4 cm a quadrent of a circle of radius 1 cm is cut and also a circle of diameter 2 cm is cut from the center. Find the area of the remaining portion of the square

ਜਾਂ Or

ਸਹੀ ਮਿਲਾਣ ਕਰੋ:

ਅਰਧ ਵਿਆਸੀ ਖੰਡ ਦਾ ਖੇਤਰਫਲ	π
ਅਰਧ ਵਿਆਸੀ ਖੰਡ ਦੇ ਸੰਗਤ ਚਾਪ ਦੀ ਲੰਬਾਈ	$\frac{\pi r^2}{4}$
ਚੱਕਰ ਦਾ ਘੇਰਾ/ ਚੱਕਰ ਦਾ ਵਿਆਸ	$\frac{\pi r^2 \theta}{360}$
ਚੱਕਰ ਦੇ ਚੌਥੇ ਹਿੱਸੇ ਦਾ ਖੇਤਰਫਲ	$\frac{2\pi r \theta}{360}$

Match the following

Area of sector of circle	π
Length of arc of a sector	$\frac{\pi r^2}{4}$
Perimeter of circle/ Diameter of circle	$\frac{\pi r^2 \theta}{360}$
Area of quardrent of a cicle	$\frac{2\pi r \theta}{360}$

ਭਾਗ–ਸ

Part-D

ਹਰੇਕ ਪ੍ਰਸ਼ਨ ਦੇ 6 ਅੰਕ ਹਨ:

Each question carry 6 marks:

25. 2 ਇਸਤਰੀਆਂ ਅਤੇ 5 ਆਦਮੀ ਇੱਕ ਕਸੀਦੇ ਦੇ ਕੰਮ ਨੂੰ ਇੱਕਠੇ 4 ਦਿਨ ਵਿੱਚ ਪੂਰਾ ਕਰ ਸਕਦੇ ਹਨ, ਜਦਕਿ 3 ਇਸਤਰੀਆਂ ਅਤੇ 6 ਆਦਮੀ ਇਸਨੂੰ 3 ਦਿਨ ਵਿੱਚ ਪੂਰਾ ਕਰ ਸਕਦੇ ਹਨ।ਪਤਾ ਕਰੋ ਕਿ ਇਸ ਕੰਮ ਨੂੰ ਇੱਕ ਇੱਕਲੀ ਇਸਤਰੀ ਕਿੰਨੇ ਸਮੇਂ ਵਿੱਚ ਪੂਰਾ ਕਰੇਗੀ? ਇਸ ਕੰਮ ਨੂੰ ਇੱਕਲਾ ਇੱਕ ਆਦਮੀ ਕਿੰਨੇ ਸਮੇਂ ਵਿੱਚ ਪੂਰਾ ਕਰੇਗਾ?

2 Women and 5 men can togather finish an embroidary work in 4 days, while 3 wemen and 6 men can finish it in 3 days. Find the time taken by 1 woman alone and also by 1 man alone.

ਜਾਂ Or

ਸਮੀਕਰਣਾਂ ਦੇ ਹੇਠਾਂ ਦਿੱਤੇ ਜੋੜੇ ਨੂੰ ਹੱਲ ਕਰੋ:

$$\frac{2}{x}+\frac{3}{y}=13$$

$$\frac{5}{x}-\frac{4}{y}=-2$$

Solve the pair of liner equations

$$\frac{2}{x}+\frac{3}{y}=13$$

$$\frac{5}{x}-\frac{4}{y}=-2$$

26. ਸਿੱਧ ਕਰੋ ਕਿ ਦੋ ਸਮਰੂਪ ਤ੍ਰਿਭੁਜਾਂ ਦੇ ਖੇਤਰਫਲਾਂ ਦਾ ਅਨੁਪਾਤ ਇਹਨਾਂ ਦੀਆਂ ਸੰਗਤ ਭੁਜਾਵਾਂ ਦੇ ਅਨੁਪਾਤ ਦੇ ਵਰਗ ਦੇ ਬਰਾਬਰ ਹੁੰਦਾ ਹੈ।

Prove that ratio of the area of two similar triangles is equal to the square of the ratio of their corresponding sides.

ਜਾਂ Or

ਮੂਲ ਸਮਾਨ ਅਨੁਪਾਤਤਾ ਥਿਉਰਮ ਦਾ ਸਿਧਾਂਤ ਲਿਖੋ ਤੇ ਸਿੱਧ ਕਰੋ।

State and prove the Basic Proprtionality theorem.

27. ਇੱਕ ਟੋਪੀ ਸ਼ੰਕੂ ਦੇ ਇੱਕ ਛਿੰਨਕ ਦੇ ਆਕਾਰ ਦੀ ਹੈ।ਜੇਕਰ ਇਸਦੇ ਖੁੱਲੇ ਸਿਰੇ ਦਾ ਅਰਧ ਵਿਆਸ 10 cm ਹੈ, ਉਪਰੀ ਸਿਰੇ ਦਾ ਅਰਧ ਵਿਆਸ 4 cm ਹੈ ਅਤੇ ਟੋਪੀ ਦੀ ਤਿਰਛੀ ਉੱਚਾਈ 15 cm ਹੈ, ਤਾਂ ਇਸਦੇ ਬਣਾਉਣ ਲਈ ਲੱਗੇ ਕਪੜੇ ਦਾ ਖੇਤਰਫਲ ਪਤਾ ਕਰੋ।

TEAM JALANDHAR

A cap is shaaped like the frustum of a cone. If its radius on the open side is 10 cm, redius at the upper side is 4 cm and its slant height is 15 cm, find the area of material used for making it.

ਜਾਂ Or

ਕ੍ਰਮਵਾਰ : 6 cm , 8 cm ਅਤੇ 10 cm ਅਰਧ ਵਿਆਸਾਂ ਵਾਲੇ ਧਾਤੂ ਦੇ ਤਿੰਨ ਠੋਸ ਗੋਲਿਆਂ ਨੂੰ ਪਿਘਲਾ ਕੇ ਇੱਕ ਵੱਡਾ ਠੋਸ ਗੋਲਾ ਬਣਾਇਆ ਜਾਂਦਾ ਹੈ। ਇਸ ਗੋਲੇ ਦਾ ਅਰਧ ਵਿਆਸ ਪਤਾ ਕਰੋ।

Matellic spheres of radii 6 cm, 8 cm and 10 cm, respectively are melted to form a single solid sphere. Find the radius of the resultant sphere.

28. ਹੇਠ ਲਿਖੇ ਅੰਕੜਿਆਂ ਦੀ ਮੱਧਿਕਾ 28.5 ਹੈ। ਜੇਕਰ ਬਾਰੰਬਾਰਤਾਵਾਂ ਦਾ ਜੋੜ 60 ਹੈ, ਤਾਂ x ਅਤੇ y ਦਾ ਮੁੱਲ ਪਤਾ ਕਰੋ।

ਵਰਗ ਅੰਤਰਾਲ	ਬਾਰੰਬਾਰਤਾ
0-10	5
10-20	x
20-30	20
30-40	15
40-50	y
50-60	5

If the median of the distribution given below is 28.5. Find the value of x and y

Class Interval	Frequency
0-10	5
10-20	x
20-30	20
30-40	15
40-50	y
50-60	5

ਜਾਂ Or

ਦਿੱਤੀ ਹੋਈ ਵੰਡ ਸਾਰਣੀ ਵਿਸ਼ਵ ਦੇ ਕੁੱਝ ਵਧੀਆ ਬੱਲੇਬਾਜਾਂ ਦੁਆਰਾ ਇੱਕ ਰੋਜਾ ਅੰਤਰਰਾਸ਼ਟਰੀ ਕ੍ਰਿਕਟ ਮੈਚਾਂ ਵਿੱਚ ਬਣਾਈਆਂ ਗਈਆਂ ਦੌੜਾਂ ਨੂੰ ਦਰਸਾਉਂਦੀ ਹੈ:

TEAM JALANDHAR

ਬਣਾਈਆਂ ਗਈਆਂ ਦੌੜਾਂ	ਬੱਲੇਬਾਜਾਂ ਦੀ ਸੰਖਿਆ
3000–4000	4
4000–5000	18
5000–6000	9
6000–7000	7
7000–8000	6
8000–9000	3
9000–10000	1
10000–11000	1

ਇਹਨਾਂ ਅੰਕੜਿਆਂ ਦਾ ਬਹੁਲਕ ਅਤੇ ਮੱਧਿਕਾ ਪਤਾ ਕਰੋ।

The given distribution shows the number of runs scored by some top batesmen of the world in One -day international cricket matches.

Runs Scored	No. of Batesmen
3000–4000	4
4000–5000	18
5000–6000	9
6000–7000	7
7000–8000	6
8000–9000	3
9000–10000	1
10000–11000	1

Find the mode and median.

TEAM JALANDHAR